LIVARNO home

PDF ONLINE
www.lidl-service.com

# ALU-INSEKTENSCHUTZ-FENSTER

DE AT CH
**ALU-INSEKTENSCHUTZ-FENSTER**
Montage- und Sicherheitshinweise

FR CH BE
**MOUSTIQUAIRE DE FENÊTRE EN ALUMINIUM**
Instructions de montage et consignes de sécurité

NL BE
**ALUMINIUM HORRAAM**
Montage- en veiligheidsinstructies

GB IE MT
**ALUMINIUM WINDOW INSECT SCREEN**
Installation and safety instructions

CZ
**OCHRANA PROTI HMYZU NA OKNO**
Montážní a bezpečnostní pokyny

ES
**MOSQUITERA DE ALUMINIO PARA VENTANA**
Indicaciones de montaje y seguridad

PT
**JANELA DE ALUMÍNIO PARA PROTEÇÃO CONTRA INSETOS**
Indicações de montagem e segurança

LT
**ALIUMininis LANGO TINKLELIS NUO VABZDŽIU**
Montavimo ir saugos nurodymai

SI
**ALUMINIJASTA OKENSKA ZAŠČITA PRED MRČESOM**
Navodila za montažo in varnostni napotki

SK
**HLINÍKOVÁ SIETKA PROTI HMYZU NA OKNO**
Montážne a bezpečnostné pokyny

PL
**ALUMINIOWA MOSKITIERA NA OKNO**
Wskazówki dotyczące montażu i bezpieczeństwa

BG
**АЛУМИНИЕВА РАМКА ЗА ПРОЗОРЕЦ ЗА ЗАЩИТА ПРОТИВ НАСЕКОМИ**
Указания за монтаж и безопасност

HU
**KERETES ABLAKSZÚNYOGHÁLÓ**
Szerelési és biztonsági útmutató

IT
**ZANZARIERA PER FINESTRE**
Informazioni di montaggio e sicurezza

DK
**ALUMINIUMSRAMME MED INSEKTNET**
Monterings og sikkerhedsanvisninger

HR
**ALUMINIJSKI KOMARNIK ZA PROZOR**
Upute za montažu i sigurnosne napomene

RO
**FEREASTRĂ DE ALUMINIU PENTRU PROTECȚIA ÎMPOTRIVA INSECTELOR**
Instrucțiuni de montaj și siguranță

GR
**ΠΑΡΑΘΥΡΟ ΜΕ ΣΙΤΑ ΠΡΟΣΤΑΣΙΑΣ ΑΠΟ ΕΝΤΟΜΑ ΑΠΟ ΑΛΟΥΜΙΝΙΟ**
Οδηγίες συναρμολόγησης και ασφαλείας

IAN 407994_2207

DE BE NL CZ ES PL SK FR PT HU LT SI BG DK IT HR RO GR

**Smartmaxx GmbH**
Schulzstraße 2c, 85579 Neubiberg, GERMANY



Stand der Informationen · Version des Informations · Informatiestand · Information status · Stav informací · Fecha de la última actualización · Data da informação · Tekstu peržiūros data · Stav informácií · Stanje informacija · Stanje informacij · Версия на информацията · Információforrás · Oplysningernes stand · Stato di aggiornamento delle informazioni · Verzija informacija · Stadiul informațiilor · Κατάσταση πληροφοριών: 09/2022
Ident-Nr.: 407994 092022-DE/BE/NL/CZ/ES/PL/SK/FR/PT/HU/SI/BG/LT/DK/IT/HR/RO/GR

QA727


DE Benötigtes Werkzeug · FR Outils nécessaires · NL Benodigd gereedschap · GB Required tools · CZ Potřebné nástroje · ES Herramienta necesaria · PT Ferramentas necessárias · LT Reikalingi įrankiai · SI Potrebno orodje · SK Potrebné náradie · PL Potrzebne narzędzia · DK Værktøj, du skal bruge · BG Необходими инструменти · HU Szükséges szerszámok · IT Utensili necessari · HR Potreban alat · RO Scule necesare · GR Απαραίτητα εργαλεία




DE Inhalt · FR Contenu · NL Inhoud · GB Contents · CZ Obsah · ES Contenido · PT Conteúdo · LT Turinys · SI Vsebina · SK Obsah · PL Treść · DK Indhold · BG Съдържание · HU Tartalom · IT Contenuto · HR Sadržaj · RO Conținut · GR Περιεχόμενο

DE AT CH Für Ersatzteilbestellungen:
GB IE MT For spare parts orders:
FR CH BE Pour les commandes de pièces de rechange :
IT Per ordini di parti di ricambio:
BG За поръчки на резервни части:
CZ Pro objednávky náhradních dílů:
DK For bestillinger af reservedele:
ES Para pedidos de piezas de recambio:
GR Για παραγγελίες ανταλλακτικών:
HR Za narudžbe rezervnih dijelova:
HU Pótalkatrész rendelés esetén:
LV Rezerves daļu pasūtījumiem:
NL BE Voor bestellingen van onderdelen:
PL W przypadku zamówień na części zamienne:
PT Para pedidos de peças de reposição:
RO Pentru comenzi de piese de schimb:
RS Za porudžbine rezervnih delova:
SE För beställningar av reservdelar:
SI Za naročila rezervnih delov:
SK Pre objednávky náhradných dielov:

https://www.smartmaxx.info/c/ersatzteile

## M1

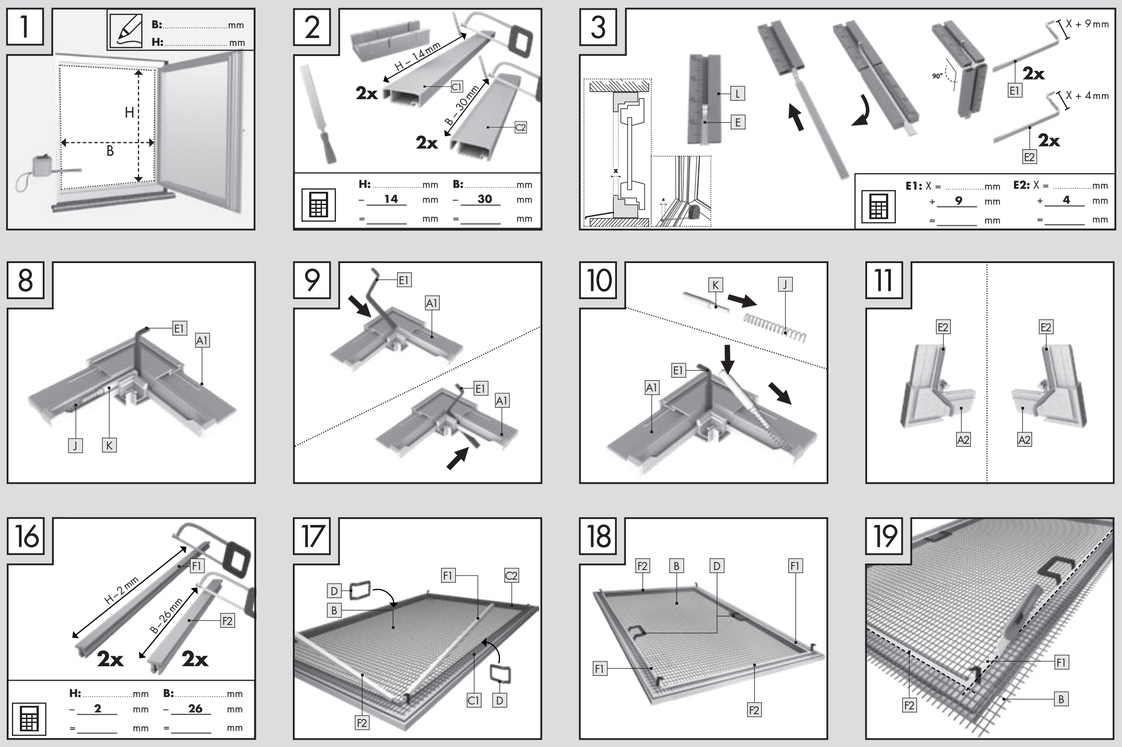


## M2

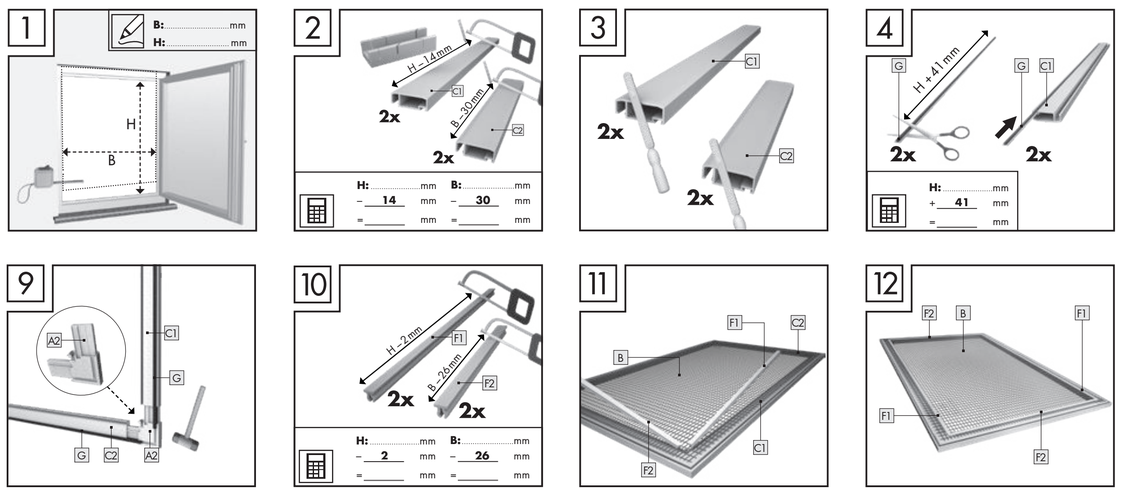





## DE Zeichenerklärung

Warnung · Anlehnen verboten · Kinder nicht unbeaufsichtigt lassen · Hinweis

### 1. Einleitung
**Herzlichen Glückwunsch!**
Mit Ihrem Kauf haben Sie sich für ein hochwertiges Produkt entschieden. Machen Sie sich vor der Montage und der ersten Inbetriebnahme mit dem Produkt vertraut. Lesen Sie hierzu aufmerksam die nachfolgende Montageanleitung und die Sicherheitshinweise. Benutzen Sie das Produkt nur wie beschrieben und für die angegebenen Einsatzbereiche. Bewahren Sie diese Anleitung gut auf. Händigen Sie alle Unterlagen bei Weitergabe des Produkts an Dritte ebenfalls mit aus.

### 2. Bestimmungsgemäßer Gebrauch
Dieser Artikel ist als Schutz gegen Insekten wie Fliegen im privaten Wohnbereich vorgesehen. Eine andere Verwendung als zuvor beschrieben oder eine Veränderung des Produkts ist nicht zulässig und kann zu Verletzungen und/oder Beschädigungen des Produkts führen. Für aus bestimmungswidriger Verwendung entstandene Schäden oder Schäden die durch die Montage entstehen übernimmt der Hersteller keine Haftung. Das Produkt ist nicht für den gewerblichen Einsatz bestimmt. Die Bedienung bei Frost kann das Produkt beschädigen.

BITTE SETZEN SIE SICH BEI PROBLEMEN ODER RÜCKFRAGEN ZUM PRODUKT ODER ZUR MONTAGE IMMER ZUNÄCHST MIT UNSERER SERVICESTELLE IN VERBINDUNG. WIR HELFEN IHNEN GERNE WEITER.

### 3. Technische Daten
**Max. Bausatzmaß:** 100 x 120 cm
**Max. Innenmaß des Fensterstocks:** 94 x 114 cm
**Einbautiefe:** 12 mm

Achten Sie beim Auspacken darauf, dass Sie nicht versehentlich Montagematerial wegwerfen. Kontrollieren Sie unmittelbar nach dem Auspacken den Lieferumfang auf Vollständigkeit sowie den einwandfreien Zustand des Produkts und aller Teile. Montieren Sie das Produkt keinesfalls, wenn der Lieferumfang nicht vollständig ist.

### 4. Sicherheitshinweise
WARNUNG! LEBENS- UND UNFALLGEFAHR FÜR KLEINKINDER UND KINDER!

Lassen Sie Kinder niemals alleine oder unbeaufsichtigt mit dem Produkt und seinem Verpackungsmaterial. Es besteht Erstickungs-, Strangulations- und Verletzungsgefahr durch Verpackungsbestandteile und Inhalt. Kinder sind sich dieser Gefahren nicht bewusst. Halten Sie Kinder stets vom Produkt fern. Das Produkt ist kein Spielzeug.

WARNUNG! (AB-)STURZGEFAHR! LEBENS- UND UNFALLGEFAHR, INSBESONDERE FÜR KLEINKINDER UND KINDER!
Lehnen Sie sich nicht gegen das Produkt! Dieses Produkt stellt keine belastbare Austrittsbarriere dar und darf nicht als Ersatz für ein geschlossenes Fenster bzw. eine geschlossene Tür verwendet werden. Beim Anlehnen kann das Produkt nachgeben und es besteht Absturz- bzw. Sturzgefahr. Insektenschutzgitter stellen keinen wirksamen Schutz gegen Stürze aus Fenstern oder Türen dar. Halten Sie Kinder von geöffneten Fenstern und Türen fern und lassen Sie sie nie unbeaufsichtigt.
Aufgrund der Absturzgefahr bringen Sie das Produkt nur an gefahrlos zugänglichen Fenstern und Türen an. Lehnen Sie sich beim Anbringen, Demontieren oder Reinigen des Produkts nicht aus dem Fenster / der Tür oder gegen das Produkt und drücken Sie nicht von Innen gegen das Insektenschutzgitter.

VORSICHT! VERLETZUNGSGEFAHR!
Es besteht Verletzungsgefahr durch unsachgemäße Montage und bei der Verwendung von Werkzeug. Verwenden Sie gegebenenfalls Arbeitshandschuhe.
Die Montage und Bedienung dürfen nur von Personen durchgeführt werden, die sich mit der Anleitung vertraut gemacht haben und die aufgrund ihrer körperlichen und geistigen Fähigkeiten dazu in der Lage sind, das Produkt selbstständig sicher zu montieren.
Unvollständige Bausätze bzw. beschädigte Teile dürfen keinesfalls zur Montage verwendet werden. Funktion und Sicherheit können dadurch beeinträchtigt werden. Halten Sie das Produkt und sämtliche brennbaren Teile von Hitzequellen und Feuer fern.

WARNUNG! LEBENSGEFAHR!
Lehnen Sie sich bei der Montage, Demontage oder Reinigung nicht zu weit aus dem Fenster. Montage M2 nur bei von außen gefahrlos zugänglichen Fenstern durchführen.

### 5. Montage
Innenmontage **M1**: 1 — 23
Außenmontage **M2**: 1 — 16
Beachten Sie die Sicherheitshinweise!

### 6. Reinigung und Pflege
- Verwenden Sie keinesfalls ätzende oder scheuernde Reinigungsmittel.
- Reinigen Sie Gewebe und Rahmen mit einem fusselfreien, leicht angefeuchteten Tuch.
- Nehmen Sie das Insektenschutz-Fenster in regelmäßigen Abständen aus dem Fenster und reinigen Sie es gründlich.
- Verwenden Sie ggf. ein mildes Reinigungsmittel.

### 7. Entsorgung
Die Verpackung besteht aus umweltfreundlichen Materialien. Entsorgen Sie diese in den örtlichen Recyclingbehältern. Möglichkeiten zur Entsorgung des ausgedienten Produkts erfahren Sie bei Ihrer Gemeinde oder Stadtverwaltung.

### 8. Montagevideo
Ein animiertes Montagevideo finden Sie unter:
www.smartmaxx.info

### 9. Hersteller / Service
5 Jahre Garantie.
Bei Service und Garantiefall kontaktieren Sie:

**Smartmaxx GmbH**
Schulzstraße 2c, 85579 Neubiberg, GERMANY
Hotline: +49 89 678 45 06-0
E-Mail: office@smartmaxx.info

Bitte halten Sie für alle Anfragen den Kassenbon und die Artikelnummer IAN 407994_2207 als Nachweis für den Kauf bereit.

### 10. FAQ
**Eignet sich der Insektenschutz Artikel zur Montage zwischen Fenster und Rollladen?**
Ja, sofern der Zwischenraum zwischen Fenster und Rollladen ausreichend ist. Die entsprechenden Maße finden Sie in den jeweiligen Produktangaben/technischen Daten.

**Was tun, wenn Teile im Bausatz fehlen/defekt sind?**
Stellen Sie fest, dass ein im Lieferumfang aufgeführtes Teil fehlt oder defekt ist, teilen Sie uns dieses unter Übermittlung der Artikelnummer Ihres Produkts und des Kaufbeleges via E-Mail an office@smartmaxx.info mit oder nutzen Sie unser Kontaktformular. Sie erhalten innerhalb der Gewährleistungszeit umgehend kostenlos Ersatz.

**Wie kürze ich Aluminiumprofile am besten?**
Verwenden Sie zum Kürzen von Aluminiumprofilen am besten eine Eisensäge. Legen Sie die Teile in eine Gehrungslade, fixieren diese ohne zu quetschen ggf. mit einer Schraubzwinge, um einen exakt geraden Schnitt zu erzielen. Als Sicherheitsmaßnahme verweisen wir auf das Tragen von Arbeitshandschuhen. Breite (B) und Höhe (H) sind die gemessenen lichten Maße des Fensters (Innenkante zu Innenkante des Fensterstocks).

**Was ist beim Anbringen der Klemmleisten zu beachten?**
Das Gewebe darf bei der Montage der Klemmleisten nicht zusätzlich gespannt werden. Durch den Klemmvorgang spannt sich das Gewebe von selbst. Zusätzliche Spannung kann zu einem Verzug des Rahmens führen. Wir empfehlen, die Klemmleisten zuerst an den Längs- und anschließend an den Breitseiten des Rahmens zu fixieren.

**Hinweis:**
Irrtümer, Änderungen und Druckfehler vorbehalten. Aktuelle Version der Anleitung als PDF Download unter www.smartmaxx.info

## FR Explication des pictogrammes

Avertissement · Interdiction de s'appuyer contre le produit · Ne pas laisser les enfants sans surveillance · Remarque

### 1. Introduction
**Félicitations !**
Vous venez d'acquérir un produit haut de gamme. Familiarisez-vous avec le produit avant le montage et la première mise en service. Lisez attentivement le présent manuel de montage ainsi que les consignes de sécurité. Utilisez le produit uniquement comme décrit et pour les domaines d'utilisation indiqués. Conservez le manuel. En cas de transmission du produit à des tiers, remettez-leur tous les documents.

### 2. Utilisation conforme aux dispositions
Le présent article est prévu pour protéger contre les insectes tels que les mouches dans les espaces d'habitat privés. Toute autre utilisation que celle décrite ou toute modification du produit n'est pas admise et peut entraîner des blessures et/ou des dommages au produit. Le fabricant ne pourra en aucun cas être tenu responsable des dommages causés dans le cadre d'une utilisation non conforme ou lors de la procédure de montage. Le produit n'est pas destiné à un usage commercial. Toute utilisation de ce produit dans des conditions de gel risque de l'endommager.

EN CAS DE PROBLÈME OU DE QUESTION CONCERNANT LE PRODUIT OU LE MONTAGE, VEUILLEZ TOUJOURS CONTACTER NOTRE CENTRE DE SERVICE EN PREMIER LIEU. NOUS SOMMES HEUREUX DE VOUS AIDER.

### 3. Données techniques
**Dimensions max. du kit de montage:**
100 x 120 cm
**Dimensions intérieures max. du chambranle :**
94 x 114 cm
**Profondeur :** 12 mm

EN DÉBALLANT LE PRODUIT, VEILLEZ À NE PAS JETER PAR MÉGARDE DES ÉLÉMENTS DU MATÉRIEL DE MONTAGE. AU DÉBALLAGE, CONTRÔLEZ L'EXHAUSTIVITÉ ET L'ÉTAT IRRÉPROCHABLE DU PRODUIT ET DE TOUS LES COMPOSANTS CONTENUS DANS LA LIVRAISON. N'ASSEMBLEZ PAS LE PRODUIT SI LA LIVRAISON N'EST PAS COMPLÈTE.

### 4. Consignes de sécurité
AVERTISSEMENT ! DANGER DE MORT ET D'ACCIDENT POUR LES NOURRISSONS ET LES ENFANTS !

Ne laissez jamais les enfants seuls ou sans surveillance avec le produit et son emballage. Ils courent un risque d'étouffement, de strangulation et de blessure par des éléments d'emballage. Les enfants n'ont pas conscience de ces dangers. Tenez hors de portée des enfants. Le produit n'est pas un jouet.

AVERTISSEMENT ! RISQUE DE CHUTE ! DANGER DE MORT ET D'ACCIDENT , EN PARTICULIER POUR LES NOURRISSONS ET LES ENFANTS !
Ne vous appuyez pas sur le produit ! Ce produit ne constitue pas une barrière résistante et ne doit pas être utilisé pour remplacer une fenêtre ou une porte fermée. En vous appuyant dessus, le produit risque de céder, et vous de tomber. Les moustiquaires ne constituent pas une protection efficace contre les chutes à travers les fenêtres ou les portes. Tenez les enfants à l'écart des fenêtres et des portes ouvertes et ne les laissez jamais sans surveillance.
En raison du risque de chute, ne fixez le produit que sur des portes et des fenêtres accessibles sans danger depuis l'extérieur. Lors de la pose, du démontage ou du nettoyage du produit, ne vous penchez pas par la fenêtre/la porte ou contre le produit et n'appuyez pas de l'intérieur contre la moustiquaire.

ATTENTION ! RISQUE DE BLESSURES !
Le montage et l'utilisation d'outils non conformes présentent un risque de blessure. Le cas échéant, utilisez des gants de travail.
Le montage et l'utilisation ne doivent être effectués que par des personnes qui se sont familiarisées avec les instructions et qui, en raison de leurs capacités physiques et mentales, sont en mesure de monter elles-mêmes le produit en toute sécurité.
Des jeux de montage incomplets ou des pièces endommagées ne doivent être utilisés en aucun cas pour le montage. Cela risque d'entraver leur fonctionnement et menace la sécurité. Gardez le produit et toutes les pièces inflammables à distance des sources de chaleur et du feu.

ATTENTION ! DANGER DE MORT !
Pendant le montage, le démontage ou le nettoyage, ne vous penchez pas trop par la fenêtre. Procédez au montage **M2** uniquement sur des fenêtres avec accès sur l'extérieur ne présentant aucun danger.

### 5. Montage
Montage intérieur **M1** : 1 — 23
Montage extérieur **M2** : 1 — 16
Respectez les consignes de sécurité !

### 6. Nettoyage et entretien
- N'utilisez pas de produits d'entretien agressifs ou abrasifs.
- Nettoyez la toile et le cadre à l'aide d'un chiffon non pelucheux, légèrement humide.
- Retirez la moustiquaire pour fenêtre à intervalles réguliers et nettoyez-la en profondeur.
- Utilisez si besoin un produit d'entretien doux.

### 7. Élimination
L'emballage est composé de matières écologiques. Éliminez-le dans les conteneurs de recyclage à votre disposition. Vous obtiendrez plus d'informations sur les possibilités d'éliminer le produit usagé auprès de votre commune ou de l'administration de la ville.

### 8. Vidéo de montage
Une vidéo de montage animée est disponible à l'adresse suivante :www.smartmaxx.info

### 9. Fabricant / Service
Garantie 5 ans.
En cas de garantie et de service, contactez :

**Smartmaxx GmbH**
Schulzstraße 2c, 85579 Neubiberg, GERMANY
Hotline: +49 89 678 45 06-0
E-mail: office@smartmaxx.info

Pour toute question, veuillez préparer le ticket de caisse et la référence de l'article **IAN 407994_2207** en tant que preuve d'achat.

### Valable pour la France :
Article L217-16 du Code de la consommation
Lorsque l'acheteur demande au vendeur, pendant le cours de la garantie commerciale qui lui a été consentie lors de l'acquisition ou de la réparation d'un bien meuble, une remise en état couverte par la garantie, toute période d'immobilisation d'au moins sept jours vient s'ajouter à la durée de la garantie qui restait à courir. Cette période court à compter de la demande d'intervention de l'acheteur ou de la mise à disposition pour réparation du bien en cause, si cette mise à disposition est postérieure à la demande d'intervention. Indépendamment de la garantie commerciale souscrite, le vendeur reste tenu des défauts de conformité du bien et des vices rédhibitoires dans les conditions prévues aux articles L217-4 à L217-13 du Code de la consommation et aux articles 1641 à 1648 et 2232 du Code Civil.

Article L217-4 du Code de la consommation
Le vendeur livre un bien conforme au contrat et répond des défauts de conformité existant lors de la délivrance.
Il répond également des défauts de conformité résultant de l'emballage, des instructions de montage ou de l'installation lorsque celle-ci a été mise à sa charge par le contrat ou a été réalisée sous sa responsabilité.

Article L217-5 du Code de la consommation
Le bien est conforme au contrat :
1° S'il est propre à l'usage habituellement attendu d'un bien semblable et, le cas échéant :
- s'il correspond à la description donnée par le vendeur et possède les qualités que celui-ci a présentées à l'acheteur sous forme d'échantillon ou de modèle ;
- s'il présente les qualités qu'un acheteur peut légitimement attendre eu égard aux déclarations publiques faites par le vendeur, par le producteur ou par son représentant, notamment dans la publicité ou l'étiquetage ;
2°Ou s'il présente les caractéristiques définies d'un commun accord par les parties ou être propre à tout usage spécial recherché par l'acheteur, porté à la connaissance du vendeur et que ce dernier a accepté.

Article L217-12 du Code de la consommation
L'action résultant du défaut de conformité se prescrit par deux ans à compter de la délivrance du bien.

Article 1641 du Code civil
Le vendeur est tenu de la garantie à raison des défauts cachés de la chose vendue qui la rendent impropre à l'usage auquel on la destine, ou qui diminuent tellement cet usage que l'acheteur ne l'aurait pas acquise, ou n'en aurait donné qu'un moindre prix, s'il les avait connus.

Article 1648 1er alinéa du Code civil
L'action résultant des vices rédhibitoires doit être intentée par l'acquéreur dans un délai de deux ans à compter de la découverte du vice.

### 10. FAQ
**Est-il possible de monter la moustiquaire entre une fenêtre et un store ?**
Oui, à condition que l'espace disponible entre la fenêtre et le store soit suffisant. Les dimensions correspondantes sont indiquées dans les données techniques/caractéristiques du produit.

**Que faire lorsque des pièces du kit sont manquantes/défectueuses ?**
Si vous constatez l'absence ou la défaillance d'une pièce indiquée dans le contenu de la livraison, veuillez nous en informer par e-mail à l'adresse office@smartmaxx.info en indiquant la référence de l'article de votre produit et en joignant la preuve d'achat, ou veuillez utiliser notre formulaire de contact. Si votre produit est toujours sous garantie, votre article sera immédiatement remplacé à titre gracieux.

**Quelle est la meilleure manière de raccourcir des profilés en aluminium ?**
La meilleure manière de raccourcir des profilés en aluminium est d'utiliser une scie à métaux. Posez les pièces dans une boîte à onglet, fixez-les sans les coincer, si besoin à l'aide d'un étau, afin de pouvoir effectuer une coupe bien droite. Par mesure de sécurité, nous vous conseillons de porter des gants de travail. La largeur B et la hauteur H correspondent aux dimensions mesurées à l'intérieur de la fenêtre (du bord intérieur au bord intérieur du chambranle).

**À quoi dois-je faire attention lors du montage des baguettes ?**
Lors du montage des baguettes, le tissu ne doit pas être trop tendu. Le tissu se tendra de lui-même lors du serrage. Une tension trop importante risque d'entraîner une déformation du cadre. Nous vous conseillons de commencer par fixer les baguettes dans la longueur du cadre, puis dans la largeur.

**Remarque :**
Sous réserve d'erreurs, de modifications et de fautes d'impression. Version actuelle des instructions disponible en téléchargement au format PDF à l'adresse www.smartmaxx.info

## NL Verklaring van de symbolen

Waarschuwing · Leunen verboden · Kinderen niet zonder toezicht laten · Aanwijzing

### 1. Inleiding
**Hartelijk gefeliciteerd!**
Met uw aanschaf hebt u gekozen voor een hoogwaardig product. Zorg voor de montage en de eerste inbedrijfstelling dat u het product goed kent. Lees hiertoe aandachtig de ondersteunende montagehandleiding en de veiligheidsinstructies. Gebruik het product alleen zoals omschreven en voor de vermelde toepassingen. Bewaar deze handleiding zorgvuldig. Overhandig ook alle documentatie wanneer u het product aan derden geeft.

### 2. Beoogd gebruik
Dit artikel is bedoeld als bescherming tegen insecten zoals vliegen in particulieren woonruimten. Een ander gebruik dan bovenstaand, of een modificatie van het product, is niet toegestaan en kan leiden tot letsel en/of beschadiging van het product. Voor schade die het gevolg is van ongeoorloofd gebruik of van foutieve montage aanvaardt de fabrikant geen aansprakelijkheid. Het product is niet bestemd voor commerciële toepassingen. De bediening bij vorst kan het product beschadigen.

NEEM BIJ PROBLEMEN OF VRAGEN OVER HET PRODUCT OF DE MONTAGE ALTIJD EERST CONTACT OP MET ONS SERVICEPUNT. WE ZIJN U GRAAG VAN DIENST.

### 3. Technische gegevens
**Max. afm. montageset:** 100 x 120 cm
**Min. binnenwerkse maat van het raamkozijn:** 94 x 114 cm
**Montagediepte:** 12 mm

ZORG ERVOOR DAT U BIJ HET UITPAKKEN GEEN MONTAGEMATERIAAL WEGGOOIT. CONTROLEER ONMIDDELLIJK NA HET UITPAKKEN OF ALLE ONDERDELEN ZIJN MEEGELEVERD EN OF HET PRODUCT EN DE COMPONENTEN IN ONBERISPELIJKE TOESTAND VERKEREN. MONTEER HET PRODUCT NOOIT WANNEER NIET ALLE ONDERDELEN ZIJN MEEGELEVERD.

### 4. Veiligheidsinstructies
WAARSCHUWING! GEVAARLIJK VOOR BABY'S EN KINDEREN!

Laat kinderen niet alleen of zonder toezicht bij het product en zijn verpakkingsmateriaal. Er bestaat gevaar van verstikking, wurging en letsel door onderdelen en verpakking. Kinderen zijn zich niet van deze gevaren bewust. Houd daarom kinderen altijd uit de buurt van dit product. Het product is geen speelgoed.

WAARSCHUWING! VALGEVAAR! RISICO OP ERNSTIGE ONGEVALLEN EN LEVENSGEVAAR, IN HET BIJZONDER VOOR BABY'S EN KINDEREN!
Leun niet tegen het product! Dit product is geen belastbare barrière en mag niet gebruikt worden als vervanging voor een gesloten raam of deur. Bij het leunen kan het product het begeven en bestaat er valgevaar. Insectenweringen bieden geen doeltreffende bescherming tegen het vallen uit ramen of deuren. Houd kinderen uit de buurt van open ramen en deuren, en laat ze nooit zonder toezicht.
Breng door het risico op vallen het product enkel aan bij ramen en deuren die zonder gevaar toegankelijk zijn. Wanneer u het product aanbrengt, demonteert of reinigt, leun dan niet uit het raam/deur of tegen het product, en druk niet van binnenuit tegen de insectenwering.

VOORZICHTIG! LETSELGEVAAR!
Er bestaat letselgevaar in geval van een verkeerde montage of gebruik van gereedschap. Draag zo nodig veiligheidshandschoenen.
De montage en bediening mogen enkel worden uitgevoerd door personen die de handleiding hebben gelezen en begrepen, en die door hun lichamelijke en geestelijke vermogens in staat zijn om het product zelfstandig en veilig te monteren.
Onvolledige bouwpakketten of beschadigde onderdelen mogen in geen geval worden gebruikt voor de montage. De werking en veiligheid kunnen daardoor in gevaar komen. Houd het product en alle brandbare delen weg van vuur en warmtebronnen.

WAARSCHUWING! LEVENSGEVAAR!
Leun bij het monteren, demonteren of schoonmaken nooit te ver uit het raam. Montage M2 enkel zelf uitvoeren bij vensters die zonder gevaar van buiten toegankelijk zijn.

### 5. Montage
Binnenmontage **M1**: 1 — 23
Buitenmontage **M2**: 1 — 16
Neem de veiligheidsinstructies in acht.

### 6. Reiniging en onderhoud
- Gebruik geen bijtende of schurende schoonmaakmiddelen.
- Reinig het glasvezel materiaal en het frame met een stofvrije, iets vochtige doek.
- Neem de insectenhor regelmatig uit het raamkozijn om het grondig schoon te maken.
- Gebruik eventueel een mild schoonmaakmiddel.

### 7. Afvalverwijdering
De verpakking bestaat uit milieuvriendelijke materialen. Dit afval kunt u afgeven bij uw plaatselijke recyclingpunt. Hoe u het product na beëindiging van het gebruik als afval kunt verwijderen, kunt u opvragen bij uw gemeente- of stadsbestuur.

### 8. Montagevideo
Een duidelijke montagevideo vindt u onder:
www.smartmaxx.info

### 9. Producent / Service
5 jaar garantie
Neem voor service en aanspraak op garantie contact op met:

**Smartmaxx GmbH**
Schulzstraße 2c, 85579 Neubiberg, GERMANY
Hotline:
NL: +49 89 678 45 06 – 0
BE: +49 89 24 42 94 79
E-mail:
NL : office@smartmaxx.info
BE : support.be@smartmaxx.info

Houd bij al uw aanvragen de kassabon en het artikelnummer **IAN 407994_2207** binnen handbereik als bewijs van aanschaf.

### 10. Vaak gestelde vragen
**Zijn insectenhorren geschikt voor montage tussen het raam en een rolluik?**
Ja, voorzover de tussenruimte van raam en rolluik hiervoor voldoende is. De betreffende afmetingen vindt u in de specifieke product- en/of technische gegevens.

**Wat moet ik doen als onderdelen in het bouwpakket ontbreken/defect zijn?**
Wanneer u constateert dat een meegeleverd onderdeel ontbreekt of defect is, stel ons hiervan dan op de hoogte door het artikelnummer van uw product en het bewijs van aankoop per e-mail te verzenden aan: office@smartmaxx.info of maak hiervoor gebruik van ons contactformulier. U ontvangt binnen de garantietermijn onmiddellijk een gratis vervangend onderdeel.

**Hoe maak ik aluminium profielliisten het best korter?**
U kunt voor het inkorten van aluminium profielen het best een ijzerzaag gebruiken. Plaats de onderdelen in een verstekvorm, zet ze vast zonder ze te beschadigen (bijv. met een klem) om een exact rechte lijn te zagen. We wijzen erop dat het veiliger is hierbij werkhandschoenen te dragen. De breedte (B) en de hoogte (H) vormen de opgemeten dagmaat van het venster (van binnenkant naar binnenkant van het raamkozijn).

**Waarop moet worden gelet bij het aanbrengen van de klemprofielen?**
Het horrengaas mag bij de aanbrenging van de klemprofielen niet extra gespannen worden. Door het vastklemmen spant het materiaal zich vanzelf. Extra spanning kan leiden tot vervorming van het frame. Wij adviseren de klemprofielen eerst aan de lange zijde van het frame en daarna aan de korte zijde vast te zetten.

**Aanwijzing**
Vergissingen, wijzigingen en drukfouten voorbehouden. De actuele versie van de handleiding kunt u als pdf downloaden op www.smartmaxx.info

## GB Legend

Warning · Do not lean against the product · Do not leave children unattended · Note

### 1. Introduction
**Congratulations!**
With your purchase, you have chosen a high-quality product. Be sure to familiarise yourself with the product before installing it and putting it into operation. Please read the following installation and safety instructions carefully. Use the product only as described and for the specified areas of application. Keep this manual in a safe place. Please also hand over all documents to third parties when passing on the product.

### 2. Proper use
This article is intended to provide protection against insects such as flies in private homes. Any use other than the one described above or modifications to the product are not permitted and may result in injury and/or damage to the product. The manufacturer accepts no liability for damage resulting from improper user damage caused during installation. This product is not intended for commercial use. Using this product during frost may damage it

SHOULD YOU HAVE ANY PROBLEMS WITH OR QUESTIONS ABOUT THE PRODUCT OR ITS INSTALLATION, PLEASE ALWAYS CONTACT OUR SERVICE CENTRE FIRST. WE WILL GLADLY HELP YOU OUT.

### 3. Technical data
**Max. kit dimensions:** 100 x 120 cm
**Max. window frame interior dimensions:**
94 x 114 cm
**Installation depth:** 12 mm

WHEN UNPACKING THE PRODUCT, MAKE SURE THAT YOU DO NOT ACCIDENTALLY THROW AWAY ANY MOUNTING MATERIAL. IMMEDIATELY AFTER UNPACKING, CHECK THE SCOPE OF DELIVERY FOR COMPLETENESS AND THE PERFECT CONDITION OF THE PRODUCT AND ALL PARTS. DO NOT INSTALL THE PRODUCT IF THE SCOPE OF DELIVERY IS INCOMPLETE.

### 4. Safety instructions
WARNING! LIFE-THREATENING DANGER AND RISK OF INJURY FOR CHILDREN AND TODDLERS!

Never leave children alone or unattended in the vicinity of the product and its packaging materials. The packaging and contents pose risks of suffocation, strangulation and injury. Children are not aware of these dangers. Keep children away from the product at all times. The product is not a toy.

WARNING! RISK OF FALLING! LIFE-THREATENING DANGER AND RISK OF INJURY, PARTICULARLY FOR CHILDREN AND TODDLERS!
Do not lean against the product! This product is not a reliable exit barrier and must not be used as a replacement for a closed window or door. The product may give way if it is leaned against, creating a risk of falling. Insect screens do not provide effective protection against falling out of windows or doors. Keep children away from open windows and doors and never leave them unattended.
The product should only be attached to windows and doors which can be accessed safely due to the risk of falling. Do not lean out of the window / door or against the product and do not push against the insect screen from inside when attaching, removing or cleaning the product.

CAUTION! RISK OF INJURY!
Incorrect assembly and the use of unsuitable tools can present a risk of injury. Use work gloves if necessary.
The product should only be assembled and operated by individuals who have read the instructions and who have the physical and mental capacity to assemble the product safely by themselves.
Incomplete assembly kits or damaged parts may under no circumstances be used for assembly. This could impair the operation and safety of the product. Keep the product and all flammable parts away from heat sources and fire.

WARNING! DANGER TO LIFE!
Do not lean too far out of the window during assembly, disassembly or cleaning. Install **M2** only if windows are safely accessible from the outside.

### 5. Installation
Interior installation **M1:** 1 — 23
Exterior installation **M2:** 1 — 16
Observe the safety instructions

### 6. Cleaning and care
- Never use corrosive or abrasive cleaning agents.
- Clean the mesh and frame with a lint-free, slightly moistened cloth.
- Regularly take the retractable insect screen off the window and clean it thoroughly.
- If necessary, use a mild detergent.

### 7. Disposal
The packaging is made from environmentally friendly materials. Dispose of it using local recycling containers. You can find out how to dispose of the used up product by contacting your municipality or town council.

### 8. Installation video
You can find an animated installation video at:
www.smartmaxx.info

### 9. Manufacturer / Service
5-year warranty.
For service and warranty claims, please contact:

**Smartmaxx GmbH**
Schulzstraße 2c, 85579 Neubiberg, GERMANY
Hotline: +49 89 678 45 06-0
E-mail: office@smartmaxx.info

Please have the receipt and the item number **IAN 407994_2207** as proof of purchase ready for all inquiries.

### 10. FAQ
**Is this insect repellent product suitable for mounting between window and roller shutter?**
Yes, provided that the space between window and roller shutter is sufficient. The corresponding dimensions can be found in the respective product information/technical data.

**What can I do if parts are missing from the kit or defective?**
If you find that a part listed in the scope of delivery is missing or defective, please inform us by sending the item number of your product and the purchase receipt via e-mail to office@smartmaxx.info or use our contact form. Within the warranty period, you will receive a replacement free of charge.

**What is the best way to shorten profiles?**
Preferably, use an iron saw to shorten profiles. Place the parts in a mitre box, fix them in place without crushing them, if necessary with a screw clamp, to achieve an precise, straight cut. As a safety preca

## 4. Indicações de segurança

AVISO! PERIGO DE VIDA E DE ACIDENTES PARA BEBÉS E CRIANÇAS!

Nunca deixe as crianças sozinhas e sem vigilância com o produto e o respetivo material de embalagem. Existe perigo de asfixia, de estrangulamento e de lesões devido aos componentes da embalagem e ao conteúdo. As crianças não têm consciência desses perigos. Mantenha as crianças afastadas do produto. O produto não é um brinquedo.

AVISO! PERIGO DE QUEDA! PERIGO DE MORTE E DE ACIDENTES, ESPECIALMENTE PARA BEBÉS E CRIANÇAS!
Não se encoste ao produto! Este produto não é uma barreira de saída segura e não deve ser utilizado como substituição de uma janela fechada ou de uma porta fechada. Ao encostar-se ao produto, o mesmo poderá ceder e existirá o risco de queda. As redes anti-insetos não constituem uma proteção eficaz contra as quedas de janelas ou portas. Mantenha as crianças afastadas de janelas e portas abertas e nunca as deixe sem vigilância.
Devido ao perigo de queda, coloque o produto apenas em janelas e portas em que o acesso é possível sem perigos. Ao colocar, desmontar ou limpar ou produto, nunca se deve inclinar para fora da janela /da porta ou contra o produto, e não pressione, a partir do interior, contra a rede anti-insetos.

CUIDADO! PERIGO DE LESÕES!
Existe perigo de lesões devido a uma montagem realizada incorretamente e ao utilizar ferramentas. Utilize luvas de trabalho se for necessário.
A montagem e o manuseamento apenas podem ser realizados por pessoas familiarizadas com as instruções, e que devido às suas capacidades físicas e mentais possuem as respetivas condições para montar o produto com segurança.
As unidades incompletas ou componentes danificados não devem ser utilizados, de forma alguma, para a montagem. Isso poderá afetar a função e a segurança. Mantenha o produto e todos os componentes inflamáveis afastados de fontes de calor e de chamas.

ATENÇÃO! PERIGO DE VEIDA!
Durante a montagem, desmontagem ou limpeza não se deve inclinar demasiado pela janela. Efetuar a montagem **M2** apenas em janelas acessíveis pelo exterior, sem perigo.

## 5. Montagem

Montagem interior **M1**: 1 — 23
Montagem exterior **M2**: 1 — 16
Tenha em atenção as indicações de segurança!

## 6. Limpeza e tratamento

- Nunca utilize produtos de limpeza abrasivos ou corrosivos.
- Limpe a moldura com um pano ligeiramente humedecido, que não liberte pelos.
- Retire a janela de proteção contra insetos da janela, com frequência, para efetuar a sua limpeza.
- Utilize, se necessário, um produto de limpeza suave.

## 7. Eliminação

A embalagem é composta por material ecológico. Elimine os mesmos nos recipientes de reciclagem apropriados. As possibilidades de eliminação do produto podem ser consultadas junto das autoridades locais.

## 8. Vídeo de montagem

Pode encontrar um vídeo de montagem animado em: www.smartmaxx.info

## 9. Fabricante / Serviço

5 anos de garantia.
Em caso de assistência e garantia, por favor, contacte:

**Smartmaxx GmbH**
Schulzstraße 2c, 85579 Neubiberg, GERMANY
Linha de assistência: +49 89 24 42 94 79
Email: support.pt@smartmaxx.info

Para eventuais questões, guarde o talão de compra e a referência do artigo **IAN 407994_2207** como comprovativo de compra.

## 10. FAQ

**Os artigos adequam-se à proteção contra insetos e para a montagem entre janelas e persianas?**
Sim, desde que o espaço entre a janela e a persiana for suficiente. As respetivas medidas podem ser retiradas das respetivas indicações do produto/dados técnicos.

**O que fazer, quando faltarem peças no kit ou apresentarem defeitos?**
Certifique-se de que falta uma peça na encomenda ou apresenta um defeito e comunique-nos o mesmo ao informar-nos sobre a referência do artigo e do comprovativo de compra através de email para office@smartmaxx.info, ou utilize o formulário de contacto. Dentro do período de garantia receberá, imediatamente um produto de substituição.

**Qual a melhor forma para encurtar perfis de alumínio?**
Utilize preferencialmente uma serra de alumínio para encurtar os perfis de alumínio. Coloque as peças em esquadria, fixe as mesmas sem as esmagar, preferencialmente, com um grampo, para conseguir um corte direito. Aconselhamos o uso de luvas de trabalho, como medida de segurança. Largura (L) e Altura (H) são as medidas do intradorso da janela (distância de canto interior para canto interior da janela).

**O que se deve ter em consideração na colocação das barras de grampos?**
O tecido não pode ser adicionalmente tensionado na montagem das barras de grampo. Através do processo de grampagem o tecido tensiona por si. Uma tensão adicional pode levar ao desalinhamento do quadro. Recomendamos que as barras de grampos sejam primeiro fixadas em extensão e largura do quadro.

**Indicação:**
Reserva-se o direito a enganos, alterações e erros tipográficos. Versão atual do manual em PDF para descarregar em www.smartmaxx.info

PT

## LT Simbolių paaiškinimas

Įspėjimas
Draudžiama emtis
Nepalikite vaikų be priežiūros
Pastaba

## 1. Įžanga.
**Sveikiname!**
Įsigijote kokybišką gaminį. Prieš pradėdami montuoti ir naudoti susipažinkite su gaminiu. Tam atidžiai perskaitykite toliau pakeiktą montavimo instrukciją ir saugos nurodymus. Gaminį naudokite tik taip, kaip aprašyta, ir tik nurodytais naudojimo tikslais. Būtinai išsaugokite šią instrukciją. Perduodami gaminį tretiesiems asmenims, kartu perduokite ir visus jo dokumentus.

## 2. Naudojimas pagal paskirtį

Šis prietaisas skirtas tik apsaugai nuo vabzdžių, pvz., musių, privačiose gyvenamosiose patalpose. Bet koks kitas naudojimas, išskyrus aprašytą aukščiau, arba gaminio modifikavimas yra draudžiamas, nes dėl to gali būti sužaloti asmenys ir (arba) sugadintas gaminys. Gamintojas neprisiima atsakomybės už žalą, galinčią atsirasti sumontavus gaminį nesilaikant nurodymų arba naudojant jį ne pagal paskirtį. Gaminys nėra skirtas komercinio naudojimo reikmėms. Naudojant šaltyje gaminys gali būti sugadintas.

JEIGU DĖL GAMINIO ARBA JĮ MONTUOJANT KYLA PROBLEMŲ ARBA KLAUSIMŲ, VISADA PIRMIAUSIA KREIPKITĖS Į MŪSŲ KLIENTŲ APTARNAVIMO SKYRIŲ. MIELAI JUMS PADĖSIME.

## 3. Techniniai duomenys

**Maks. paruošto montuoti rinkinio matmenys:** 100 x 120 cm
**Maks. lango staktos vidiniai matmenys:** 94 x 114 cm
**Montavimo gylis:** 12 mm

IŠPAKUODAMI BŪKITE ATIDŪS, KAD ATSITITINAI NEIŠMĘSTUMĖTE MONTAVIMO REIKMENŲ. IŠPAKAVĘ IŠKART PATRIKINKITĖ TIEKJAMĄ RINKINĮ IR ĮSITIKINKITĖ, KAD NIEKO NETRŪKSTA IR NĖRA GAMINIO IR JO DALIŲ PAŽEIDIMŲ. JOKIU BŪDU NEMONTUOKITE GAMINIO, JEIGU PRISTATYTAME RINKINYJE TRŪKSTA DALIŲ.

PT/LT

## 4. Saugos nurodymai

IŠPĖJIMAS! MIRTIES IR NELAIMINGŲ ATSITIKIMŲ PAVOJUS VAIKAMS!

Niekada nepalikite vaikų vienų ar be priežiūros su gaminiu ir jo pakuote. Pakuotės komponentai ir turinys kelia uždusimo, pasmaugimo ir susižeidimo pavoju. Vaikai šių pavojų nesupranta. Laikykite gaminį vaikams neprieinamoje vietoje. Gaminys nėra žaislas.

ĮSPĖJIMAS! PAVOJUS NUKRISTI MIRTIES IR NELAIMINGŲ ATSITIKIMŲ PAVOJUS, YPAČ VAIKAMS!
Niekeikite į gaminį! Šis gaminys nėra apkrovai atsparus išėjimo barjeras, todėl negali būti naudojamas kaip uždaro lango ar uždary durų pakaitalas. Bandant atsiremti į gaminį, jis gali neatlaikyti, todėl kyla pavojus nukristi arba nugriūti. Tinkleliai nuo vabzdžių nesuteikia veiksmingos apsaugos nuo virtimo per langą ar duris. Laikykite vaikus toliau nuo atvirų langų ir durų bei niekada nepalikite jų be priežiūros.
Kadangi kyla pavojus, jog prietaisas gali nuristi, tvirtinkite jį tik prie langų ir durų, prie kurių galima prieiti be jokio pavojaus. Montuodami, nuimdami ar valydami gaminį, nesilenkite pro langą ar duris, nesiremkite į gaminį ir nespauskite tinklelio nuo vabzdžių iš vidaus.

ATSARGIAI! PAVOJUS SUSIŽALOTI!
Dėl netinkamo montavimo ir įrankių naudojimo kyla pavojus susižaloti. Jei reikia, mūvėkite darbo pirštines. Montuoti ir eksploatuoti gali tik su instrukcija susipažinę asmenys, kurie pagal savo fizinius ir protinius gebėjimus gali saugiai sumontuoti gaminį savarankiškai. Surenkant negalima naudoti nepilnų rinkinių arba pažeistų dalių. Dėl to gali pablogėti veiksmingumas ir saugumas. Gaminį ir visas degias dalis laikykite atokiau nuo šilumos ir ugnies šaltinių.

ĮSPĖJIMAS! PAVOJUS GYVYBEI!
Montuodami, išmontuodami ar valydami gaminį neprisiverkite per langą. Montavimas **M2** gali būti atliekamas tik tada, jei langai saugiai prieinami iš išorės.

## 5. Montavimas

Montavimo viduje **M1**: 1 — 23
Montavimo išorėje **M2**: 1 — 16
Laikykitės saugos nurodymų!

## 6. Valymas ir priežiūra

- Nenaudokite korozinių arba abrazyvinių valiklių.
- Stiklo plusčio tinklelį ir rėmą valykite nesipūkuojančia, šiek tiek sudrėkinta šluoste.
- Tinklelį nuo vabzdžių su aliuminio rėmu regliariai numontuokite nuo lango ir kruopščiai nuvalykite.
- Jei reikia, naudokite švelnų valiklį.

## 7. Šalinimas

Pakuotė pagaminta iš aplinkai nekenkiančių medžiagų. Išmeskite ją į antriniam perdirbimui skirtų atliekų konteinerius. Informacijos apie naudojimui nebetinkamo gaminio šalinimą suteiks savivaldybės arba miesto administracija.

LT

## 8. Montavimo vaizdo įrašas

Animuotą aiškinamąjį montavimo filmuką rasite adresu: www.smartmaxx.info

## 9. Gamintojas / aptarnavimas

Suteikiama 5 metų garantija.
Jei reikalingos aptarnavimo paslaugos arba norite pasinaudoti garantija, kreipkitės:

**Smartmaxx GmbH**
Schulzstraße 2c, 85579 Neubiberg, GERMANY
Telefono pagalbos linija: +49 89 678 45 06-0
El. paštas: office@smartmaxx.info

Kreipdamiesi visada turėkite parenge kasos čekį ir prekės numerį IAN 407994_2207, kaip pirkimą patvirtinantį įrodymą.

## 10. DUK

**Ar apsaugai nuo vabzdžių skirti gaminiai gali būti montuojami tarp langų irritininių žaluzių?**
Taip, jeigu tarpas tarp lango ir ritininių žaluzių yra pakankamas. Atitinkamas matmenis galima rasti gaminio specifikacijose / informacijoje apie techninius duomenis.

**Ką daryti, jeigu rinkinio dalys yra ne visos / sugedusios?**
Jei pastebėsite, kad trūksta tiekiamo gaminio dokumentuose nurodytos dalies arba jei sugedusi, pranešite mums el. paštu adresu office@smartmaxx.info, pateikdami pirkimą patvirtinantį dokumentą ir gaminio prekės numerį arba užpildydami mūsų kontaktinę formą. Garantijos laikotarpiu nedelsiant nemokamai gausite kitą dalį.

**Kokiu būdu geriausia trumpinti aluminio profilius?**
Aluminio profilius geriausia trumpinti metalo pjūklu. Įdėkite dalis į kampiniams pjūviams atlikti skirtą dėžutę, užfiksuokite jų nesuspausdami; jei reikia, priveržkite varžtą, kad būtų galima padaryti tiksly tiesų pjūvį. Saugumo sumetimais rekomenduojame mūvėti darbines pirštines. Platis (B) ir aukštis (H) yra išmatuoti lango matmenys (nuo vieno lango staktos vidinio krašto iki kito vidinio krašto).

**Į ką reikėtų atkreipti dėmesį tvirtinimo juostų montavimo metu?**
Montuojamos juostas tinklelis neturi būti papildomai įtempias. Tvirtinimo metu tinklelis įsitempia automatiškai. Papildomai įtempiant gali persikreipti rėmas. Mes rekomenduojame tvirtinimo juostas pirmiausia virtinti prie ilgesnių, o tada prie trumpesnių rėmo kraštinių.

**Pastaba: Gali būti netikslumų, pakeitimų ir spausdinimo klaidų.**
Naujausią instrukcijos versiją galite atsisiųsti PDF formatu iš www.smartmaxx.info

LT/SI

## SI Razlaga znakov

Opozorilo
Nagibanje prepovedano
Ne puščajte otrok brez nadzora
Opomba

## 1. Uvod
**Prisrčne čestitke!**
S tem nakupom ste se odločili za visokokakovostni izdelek. Pred montažo in prvim zagonom se seznanite z izdelkom. V ta namen pozorno preberite sledeče navodilo za montažo in varnostne napotke. Uporabljajte izdelek izključno skladno z opisanim namenom in za navedena področja uporabe. Dobro shranite ta navodila za uporabo. Pri predaji izdelka tretjim osebam jim predajte tudi ta navodila.

## 2. Uporaba skladno z namenom

Ta izdelek je predviden za zaščito pred insekti (npr. muhe) v zasebnih stanovanjskih stavbah. Drugačna uporaba od prej opisane ali sprememba izdelka ni dovoljena in lahko povzroči poškodbe in / ali poškodbe izdelka. Za škodo, ki bi nastala zaradi namenu nepriverne uporabe ali zaradi montaže, proizvajalec ne prevzema jamstva. Izdelek ni namenjen gospodarski uporabi. Uporaba v primeru zmrzali lahko poškoduje izdelek.

PROSIMO VAS, DA SE V PRIMERU TEŽAV ALI VPRAŠANJ Z IZDELKOM ALI GLEDE MONTAŽE VEDNO NAJPREJ OBRNETE NA NAŠ SERVISNI ODDELEK. Z VESELJEM VAM BOMO POMAGALI.

## 3. Tehnični podatki

**maks. dimenzija kompleta:** 100 x 120 cm
**Maks. notranja mera okenskega podboja:** 94 x 114 cm
**Vgradna globina:** 12 mm

PRI ODPIRANJU EMBALAŽE BODITE POZORNI NA TO, DA NE BOSTE POMOTOMA ODVRGLI MONTAŽNI MATERIAL. TAKOJ PO ODPRTJU EMBALAŽE PREVERITE OBSEG DOBAVE GLEDE CELOTNOSTI KAKOR TUDI NEOPOREČNEGA STANJA IZDELKA IN VSEH DELOV. ČE OBSEG DOBAVE NI POPOLN, NIKAKOR NE MONTIRAJTE IZDELKA.

## 4. Varnostni napotki

OPOZORILO! NEVARNOST SMRTI IN NESREČ ZA DOJENČKE IN OTROKE!

Otrok z izdelkom in njegovo embalažo nikoli ne pustite samih ali brez nadzora. Obstaja nevarnost zadušitve, zadavljenja in poškodb zaradi sestavnih delov in vsebine embalaže. Otroci se teh nevarnosti ne zavedajo. Vedno poskrbite, da otroci niso v bližini izdelka. Izdelek ni igrača.

OPOZORILO! NEVARNOST PADCA! NEVARNOST SMRTI IN NESREČ, POSEBEJ ZA DOJENČKE IN OTROKE!
Ne naslanjajte se na izdelek! Ta izdelek ni ovira za izhod, ki bi prenesla obremenitev, in se ne sme uporabljati kot nadomestek za zaprta okna ali vrata. Izdelek lahko popusti, ko ga naslonite in obstaja nevarnost padca. Zaščitne mreže proti mrčesu ne zagotavljajo učinkovite zaščite pred padci z oken ali vrat. Otroci naj ne bodo v bližini odprtih oken in vrat, nikoli pa jih ne puščajte brez nadzora.
Zaradi nevarnosti padca izdelek pritrdite samo na okna in vrata, ki so dostopna brez nevarnosti. Pri nameščanju, odstranjevanjuali čiščenju izdelka se ne nagibajte skozi okna/vrata in se ne naslanjajte na izdelek ter ne pritiskajte na zaščito proti mrčesu od znotraj.

PREVIDNO! NEVARNOST TELESNIH POŠKODB!
Zaradi nepravilne montaže in uporabe ordij obstaja nevarnost poškodb. Po potrebi uporabite delovne rokavice.
Montažo in upravljanje smejo izvajati le osebe, ki so se seznanile z navodili in so glede na svoje fizične in duševne sposobnosti sposobne samostojno varno sestaviti izdelek.
Nepopolnih kompletov ali poškodovanih delov ne smete nikoli uporabiti za montažo. Posledično sta lahko oslabljena funkcija in varnost. Izdelek in vse vnetljive dele hranite stran od virov toplote in ognja.

OPOZORILO! SMRTNA NEVARNOST!
Pri montaži, demontaži ali čiščenju se ne nagnite preveč skozi okno. Montažo **M2** izvajajte samo pri oknih, ki so od zunaj dostopna brez nevarnosti.

## 5. Montaža

Notranja montaža **M1**: 1 — 23
Zunanja montaža **M2**: 1 — 16
Upoštevajte varnostne napotke!

## 6. Čiščenje in nega

- V nobenem primeru ne uporabite jedkih ali grobih čistil.
- Tkanino in okvir očistite z rahlo vlažno krpo, ki ne pušča nitk.
- V rednih razmakih snemite okno za zaščito pred insekti iz okenskega okvirja in ga temeljito očistite.
- Po potrebi uporabite nežno čistilno sredstvo.

## 7. Odstranjevanje

Embalaža je narejena iz okolju prijaznih materialov. Odvrzite jih v zabojnike za recikliranje. Glede možnosti odstranjevanja iztrošenega izdelka se obrnite na svojo občino ali mestno upravo.

## 8. Montažni video

Animirani montažni video je na voljo tukaj:
www.smartmaxx.info

## 9. Proizvajalec / servis

5 let garancije
Za servis in garancijske primere kontaktirajte:

**Smartmaxx GmbH**
Schulzstraße 2c, 85579 Neubiberg, GERMANY
Servisna služba: +49 89 678 45 06-0
E-Mail: office@smartmaxx.info

Za vsa morebitna dodatna vprašanja servisnega oddelka imejte pri roki račun in številko izdelka **IAN 407994_2207** kot dokazilo o nakupu.

## 10. Pogosto zastavljena vprašanja
**Ali so izdelki za zaščito pred insekti primerni za montažo med oknom in roletami?**
Da, v kolikor je med oknom in roletami dovolj prostora. Dimenzije so razvidne iz tehničnih podatkov/podatkov o izdelku.

**Kaj storiti v primeru manjkajočih ali okvarjenih delov?**
Ce ugotovite, da je v obsegu dobave navedeni del poškodran ali da manjka, nam to sporočite s posredovanjem številke artikla svojega izdelka in računa na naslov office@smartmaxx.info ali pa uporabite naš kontaktni obrazec. Med trajanjem garancijske dobe boste takoj prejeli nadomestni del.

**Kako najbolje skrajšam aluminijaste profile?**
Za krajšanje aluminijastih profilov se najbolje obnese žaga za železo. Dele položite v jeralnik, jih pritrdite tako, da jih ne stisnete - po potrebi s primežem, da boste lahko naredili raven rez. Iz varnostnih razlogov opozarjamo na uporabo delovnih varnostnih rokavic. Širina (B) in višina (H) so izmerjene notranje dimenzije okna (od notranjega roba do notranjega roba okenskega podboja)

**Kaj je potrebno upoštevati pri nameščanju pritrdilnih letev?**
Med montažo pritrdilnih letev ni dovoljeno dodatno napenjati tkanine. Ob pritrditvi se bo tkanina napela sama od sebe. Dodatno napenjanje lahko povzroči izkrivljenje okvira.
Priporočamo, da pritrdilne letve najprej fiksirate na dolgih stranicah in šele potem na krajših straneh okvirja.

**Opomba:**
Pridržujemo si pravico do zmot, spremembi in tiskarskih napak. Aktualna verzija navodil je kot pdf dokument na voljo na spletni strani www.smartmaxx.info
www.smartmaxx.info

SI/SK

## SK Vysvetlenie značiek

Varovanie
Zákaz opierania sa
Nenechávajte deti bez dozoru
Upozornenie

## 1. Úvod
**Gratulujeme!**
Svojou kúpou ste sa rozhodli pre vysoko kvalitný výrobok. Pred montážou a prvým uvedením do prevádzky sa najprv oboznámte s výrobkom. Pozorne si prečítajte nasledujúci návod na montáž a bezpečnostné pokyny. Výrobok používajte len podľa opisu a na uvedené použitia. Tento návod si uschovajte. Pri odovzdaní výrobku tretej osobe jej odovzdajte aj všetky podklady.

## 2. Zamýšľané použitie

Tento výrobok je určený na ochranu súkromných obytných priestorov proti hmyzu, napríklad proti muchám. Iné použitie než vyššie uvedené alebo zmena výrobku nie sú povolené a môžu spôsobiť jeho narušenie a/alebo poškodenie. Výrobca neručí za škody pri montáži, ktoré vznikli z používania proti zamýšľanému účelu. Výrobok nie je určený na komerčné používanie. Používaním výrobku v mraze môže dôjsť k jeho poškodeniu.

V PRÍPADE PROBLÉMOV ALEBO OTÁZOK OHĽADNE VÝROBKU ALEBO MONTÁŽE SA VŽDY NAJPRV SPOJTE S NAŠÍM SERVISNÝM MIESTOM. RADI VÁM POMÔŽEME.

## 3. Technické údaje

**Max. konštrukčné rozmery:** 100 x 120 cm
**Max. vnútorný rozmer okenného rámu:** 94 x 114 cm
**Vstavaná hĺbka:** 12 mm

PRI ROZBALOVANÍ DÁVAJTE POZOR, ABY STE NEDOPATRENÍM NEVYHODILI MONTÁŽNY MATERIÁL, IHNEĎ PO ROZBALENÍ SKONTROLUJTE, ČI JE DODÁVKA KOMPLETNÁ A ČI JE VÝROBOK A VŠETKY JEHO DIELY V BEZCHYBNOM STAVE. VÝROBOK V ŽIADNOM PRÍPADE NEMONTUJTE, AK NIE JE DODÁVKA KOMPLETNÁ.

## 4. Bezpečnostné upozornenia

VAROVANIE! NEBEZPEČENSTVO OHROZENIA ŽIVOTA A NEBEZPEČENSTVO ÚRAZU PRE DETI!

Nikdy nenechávajte deti s výrobkom ani jeho obalom samotné ani bez dozoru. Hrozí nebezpečenstvo udusenia, uškrtenia a poranenia častami obalu a obsahom. Deti nevnímajú takéto nebezpečenstvá! Výrobok držte mimo dosahu detí. Výrobok nie je hračka.

VAROVANIE! NEBEZPEČENSTVO PÁDU! NEBEZPEČENSTVO OHROZENIA ŽIVOTA A NEBEZPEČENSTVO ÚRAZU NAJMÄ PRE DETI!
O výrobok sa neopierajte! Tento výrobok nie je zaťažiteľná bariéra bránioca vstupu a nesmie sa používať ako náhrada za zatvorené okno alebo dvere. Pri opretí sa môže výrobok povoliť a vzniká nebezpečenstvo pádu alebo zakopnutia. Ochranné mriežky proti hmyzu nechránia pred pádom z okien alebo dverí. Deti držte v dostatočnej vzdialenosti od otvorených okien a dverí a nenechávajte ich bez dozoru.

SK

V désledku nebezpečenstva pádu výrobok montujte len při bezpečné přístupných oknách a dveřích. Při montáži, demontáži alebo čistení výrobku sa nevykláňajte z okna/dveří ani proti výrobku a na ochranné mriežku proti hmyzu netlačte.

POZOR! NEBEZPEČENSTVO PORANENIA!
Hrozí nebezpečenstvo poranenia v désledku neodbornej montáže a použitia nástrojov. V prípade potreby použite pracovné rukavice.
Montáž a obsluhu môžu vykonávať len osoby, ktoré sa oboznámili s návodom a na základe svojich fyzických a duševných schopností dokážu výrobok namontovať samy.
Na montáž sa v žiadnom prípade nesmú použiť nekompletné konštrukčné diely, resp. poškodené diely. Môže to mať negatívny vplyv na funkciu a bezpečnosť výrobku. Výrobok a všetky horľavé diely držte mimo zdrojov tepla a ohňa.

VAROVANIE! NEBEZPEČENSTVO OHROZENIA ŽIVOTA!
Pri montáži, demontáži alebo čistení sa nevykláňajte príliš ďaleko von z okna. Montáž **M2** vykonávajte len, ak sú okná zvonku dostupné bezpečným spôsobom.

## 5. Montáž

Vnútorná montáž **M1**: 1 — 23
Vonkajšia montáž **M2**: 1 — 16
Dodržiavajte bezpečnostné pokyny!

## 6. Čistenie a starostlivosť

- V žiadnom prípade nepoužívajte leptavé alebo drsné čistiace prostriedky.
- Sklolamináthové pletivo a rám čistite s jemne navlhčenou handričkou bez chlpkov.
- Ochranu proti hmyzu vyberajte v pravidelných intervaloch z okna a dôkladne ju vyčistite.
- V prípade potreby použite jemný čistiaci prostriedok.

## 7. Likvidácia

Obal sa skladá z ekologických materiálov. Zahoďte ho do miestnych kontajnerov na recykláciu. Možnosti likvidácie použitého výrobku sa dozviete na svojom obecnom alebo mestskom úrade.

## 8. Video s montážou

Animované video s montážou nájdete na:
www.smartmaxx.info

## 9. Výrobca / servis

5-ročná záruka.
Pri servise a záručných prípadoch kontaktujte:

**Smartmaxx GmbH**
Schulzstraße 2c, 85579 Neubiberg, GERMANY
Horúca linka: +49 89 678 45 06-0
E-mail: office@smartmaxx.info

Pre prípadné otázky majte poruke pokladničný doklad a číslo výrobku **IAN 407994_2207** ako dôkaz o kúpe.

SK/PL

## 10. Často kladené otázky
**Sú výrobky na ochranu proti hmyzu vhodné na montáž medzi okno a vonkajšie rolety?**
Áno, pokiaľ je medzi oknom a vonkajšou roletou dostatočný priestor. Príslušné rozmery nájdete v konkrétnych údajoch o výrobku / technických údajoch.

**Čo robiť, ak v sade chýbajú diely alebo sú poškodené?**
Ak zistíte, že chýba diel, ktorý je uvedený v rozsahu dodávky alebo že je tento diel poškodený, oznámte nám to spolu s uvedením čísla výrobku a dokladu o kúpe na e-mailovú adresu office@smartmaxx.info alebo použite náš kontaktný formulár. V rámci záručnej doby dostanete bezplatnú náhradu.

**Ako najlepšie skrátim hliníkové profily?**
Na skrátenie hliníkových profilov je najlepšie použiť pílku na železo. Diely vložte do pokosníc, v prípade potreby ich bez nadmerného stlačenia upevnite so skrutkovým stuhovadlom, aby ste dosiahli presný rez. V rámci bezpečnosti vám odporúčame nosiť pracovné rukavice. Šírka (B) a výška (H) sú namerané svetlé rozmery okna (od vnútornej hrany k vnútornej hrane okenného rámu).

**Na čo treba dať pozor pri nasadzovaní upínacích líšt?**
Pletivo sa pri nasadzovaní upínacích líšt nesmie dodatočne napnúť. Pri upínaní sa pletivo napne samo. Dodatočné napnutie môže spôsobiť skrivenie rámu. Odporúčame vám nasadiť upínacie lišty najprv na pozdĺžne a potom na široké strany rámu.

**Upozornenie:**
Omyly, zmeny a tlačové chyby vyhradené.
Aktuálnu verziu návodu si môžete stiahnuť ako PDF na www.smartmaxx.info

## PL Objaśnienie oznaczeń

Ostrzeżenie
Zakaz opierania się
Nie pozostawiać dzieci bez nadzoru
Wskazówka

## 1. Wstęp
**Gratulujemy!**
Szanowni Klienci, zdecydowali się Państwo na zakup wysokiej jakości produktu. Przed przystąpieniem do montażu i zastosowania należy zapoznać się z wyrobem. Zaleca się uważne przeczytanie poniższej instrukcji montażu i wskazówek dotyczących bezpieczeństwa. Wyrób należy używać tylko zgodnie z opisem i jego przeznaczeniem. Instrukcję użytkowania należy starannie przechowywać. W przypadku przekazania wyrobu osobom trzecim należy dołączyć do niego całą dokumentację.

## 2. Zastosowanie zgodne z przeznaczeniem

Moskitiera jest przewidziana do ochrony wnętrz mieszkalnych przed dostępem owadów, takich jak muchy. Inne zastosowanie niż powyżej opisane lub dokonanie modyfikacji wyrobu nie jest dozwolone, ponieważ może być przyczyną skaleczeń i uszkodzenia wyrobu. Producent nie przejmuje żadnej odpowiedzialności za szkody powstałe w wyniku zastosowania sprzecznego z przeznaczeniem lub szkody wywołane przez montaż. Wyrób nie jest przeznaczony do zastosowań rzemieślniczych. Obsługa podczas mrozu może spowodować uszkodzenie wyrobu.

W RAZIE WYSTĄPIENIA PROBLEMÓW LUB PYTAŃ DOTYCZĄCYCH WYROBU LUB JEGO MONTAŻU NALEŻY ZAWSZE ZWRACAĆ SIĘ DO NASZEGO PUNKTU SERWISOWEGO. CHĘTNIE PAŃSTWU POMOŻEMY.

## 3. Dane techniczne

**Max. wymiary:** 100 x 120 cm
**Max. wymiar wewnętrzny ramy okiennej:** 94 x 114 cm
**Grubość:** 12 mm

PODCZAS WYPAKOWYWANIA ZWRACAĆ UWAGĘ, ŻEBY PRZYPADKOWO NIE WYRZUCIĆ CZĘŚCI MONTAŻOWYCH. BEZPOŚREDNIO PO WYPAKOWANIU SKONTROLOWAĆ, CZY OPAKOWANIE ZAWIERAŁO WSZYSTKIE CZĘŚCI ORAZ SPRAWDZIĆ NIENAGANNY STAN WYROBU I WSZYSTKICH CZĘŚCI. W ŻADNYM WYPADKU NIE PRZESTĄPIĆ DO MONTOWANIA, GDY NABYTY WYRÓB NIE JEST KOMPLETNY.

## 4. Przepisy bezpieczeństwa

OSTRZEŻENIE! ŚMIERTELNE NIEBEZPIECZEŃSTWO I ZAGROŻENIE WYPADKOWE DLA MAŁYCH I WIĘKSZYCH DZIECI!

Nigdy nie pozostawiać dzieci samych lub bez nadzoru w pobliżu produktu i materiału opakowaniowego. Występuje ryzyko uduszenia i zranienia przez części opakowania i jego zawartość. Dzieci nie są świadome tych zagrożeń. Produkt przechowywać zawsze poza zasięgiem dzieci. Produkt nie jest zabawką.

OSTRZEŻENIE! NIEBEZPIECZEŃSTWO UPADKU! ŚMIERTELNE NIEBEZPIECZEŃSTWO I RYZYKO WYPADKU, W SZCZEGÓLNOŚCI DLA MAŁYCH I WIĘKSZYCH DZIECI!
Nie opierać się o produkt! Ten produkt nie jest wytrzymałą barierą wyjściową i nie może być wykorzystywany w zastępstwie zamkniętego okna lub zamkniętych drzwi. Podczas opierania się produkt może się ugiąć i istnieje ryzyko upadku. Moskitiera nie zapewnia skutecznej ochrony przed upadkiem z okien lub drzwi. Trzymać dzieci z dala od otwartych okien i drzwi i nigdy nie pozostawiać ich bez nadzoru.
Ze względu na ryzyko upadku z wysokości umieszczać produkt tylko na oknach i drzwiach, do których dostęp jest bezpieczny. Przy umieszczaniu, demontowaniu lub czyszczeniu produktu nie wychylać się z okna/drzwi, nie opierać się o produkt i nie naciskać od środka na moskitierę.

OSTROŻNIE! RYZYKO ZRANIENIA!
Istnieje ryzyko zranienia w wyniku nieprawidłowego montażu i niewłaściwego zastosowania narzędzi. W razie potrzeby stosować rękawice robocze.
Montaż i obsługa mogą być przeprowadzane wyłącznie przez osoby, które zapoznały się z instrukcją i ze względu na swoje możliwości fizyczne i psychiczne są w stanie bezpiecznie i samodzielnie zamontować produkt.
Niekompletne zestawy elementów lub uszkodzone części nie mogą być stosowane do montażu. Może to powodować ograniczenie funkcjonalności i bezpieczeństwa. Trzymać produkt i wszystkie palne części z dala od źródeł gorąca i ognia.

OSTRZEŻENIE! ŚMIERTELNE NIEBEZPIECZEŃSTWO!
Podczas montowania, demontowania lub czyszczenia nie wychylać się zbyt daleko z okna. Montaż typu **M2** przeprowadzić tylko przy oknach dostępnych z zewnątrz bez wszelkiego zagrożenia.

## 5. Montaż

Montaż wewnętrzny **M1**: 1 — 23
Montaż zewnętrzny **M2**: 1 — 16
Przestrzegać wskazówek bezpieczeństwa!

## 6. Czyszczenie i pielęgnacja

- W żadnym wypadku nie stosować żrących lub szorujących środków czyszczących.
- Siatkę z włókna szklanego i ramę czyścić lekko nawilżoną ścierczką nie pozostawiającą włókien.
- Regularnie okresowo zdejmować moskitierę ramową z okna i czyścić ją gruntownie.
- W razie potrzeby użyć łagodnego środka do czyszczenia.

## 7. Utylizacja

Opakowanie wykonane jest z materiałów nieszkodliwych dla środowiska. Przekazać je do recyklingu, wrzucając do lokalnych pojemników na surowce wtórne. Na temat możliwości utylizacji wysłużonego produktu zasięgnąć informacji w lokalnym urzędzie miejskim lub gminie.

## 8. Wideo pokazujące etapy montażu

Animowane wideo pokazujące etapy montażu jest do obejrzenia pod:
www.smartmaxx.info

## 9. Producent/serwis

5-letnia gwarancja.
W sprawach serwisu i gwarancji prosimy skontaktować się z:

**Smartmaxx GmbH**
Schulzstraße 2c, 85579 Neubiberg, GERMANY
Infolinia: +49 89 24 42 94 79
E-mail: office@smartmaxx.info

PL/BG

## BG Обяснение на знаците

Предупреждение
Облягането забранено
Не оставяте деца без надзор
Указание

## 1. Въведение
**Поздравления!**
С тази покупка Вие взехте решение да закупите един висококачествен продукт. Запознайте се с продукта преди монтажа и първата употреба. Моля, прочетете внимателно следващите инструкции за монтаж и указанията за безопасност. Използвайте продукта само по описания начин и за посочените сфери на приложение. Съхранявайте добре това ръководство. Когато предавате продукта на трети лица, предайте заедно с него всички документи.

## 2. Употреба по предназначение

Тоза съдържание е предвидено за защита от насекоми като мухи у дома. Не е разрешена употреба на продукта, различна от описаната по-горе, защото може да доведе до нараняния и/или по-вреда на продукта. При щети, възникнали поради неправилна употреба или монтаж, производителят не поема отговорност. Тоза продукт не е предназначен за промишлена употреба. Употребата на продукта при мраз може да го повреди.

МОЛЯ, СЪРЗВАЙТЕ СЕ ВИНАГИ ПЪРВО С НАШИЯ СЕРВИЗ ПРО ПРОБЛЕМИ ИЛИ АКО ИМАТЕ ВЪПРОСИ, СВЪРЗАНИ С ПРОДУКТА. С УДОВОЛСТВИЕ ЩЕ ВИ ПОМОГНЕМ.

## 3. Технически характеристики

**Макс. размер на комплекта:** 100 x 120 cm
**Макс. вътрешен размер на прозоречната каса:** 94 x 114 cm
**Монтажна дълбочина** 12 mm

При разопаковането внимавайте да не изхвърлите по погрешка монтажен материал. Непосредствено след разопаковането на продукта проверете дали комплектът на доставката е пълен и дали продуктът и всички части са в безупречно състояние. В никакъв случай не монтирайте продукта, ако доставката не е в пълен комплект.

## 4. Указания за безопасност

ПРЕДУПРЕЖДЕНИЕ! ОПАСНОСТ ЗА ЖИВОТА И ОПАСНОСТ ОТ ЗЛОПОЛУКА ЗА МАЛКИ ДЕЦА!

Никога не оставяйте децата сами или без надзор с продукта и опаковката му. Има опасност от задушаване, удушаване и нараняване от съставните части на опаковката и съдържанието. Децата не са наясно с тези опасности. Винаги дръжте децата далеч от продукта. Продуктът не е играчка.

ПРЕДУПРЕЖДЕНИЕ! ОПАСНОСТ ОТ ПАДАНЕ! ОПАСНОСТ ЗА ЖИВОТА И ОПАСНОСТ ОТ ЗЛОПОЛУКА, ОСОБЕНО ЗА БЕБЕТА И МАЛКИ ДЕЦА!
Не се облягайте на продукта! Този продукт не представлява годна за поемане на натоварване изходна преграда и не трябва да служи за заместител на затворен прозорец, респ. на затворена врата. При облягане продуктът може да поддаде и има опасност от падане. Защитните прегради срещу насекоми не представляват ефективна защита от падания от прозорци или врати. Пазете децата дал